1.8 Dimensioni *1.8 Dimensions* **1.8 Abmessungen**

PLM 25 - 45

PLM

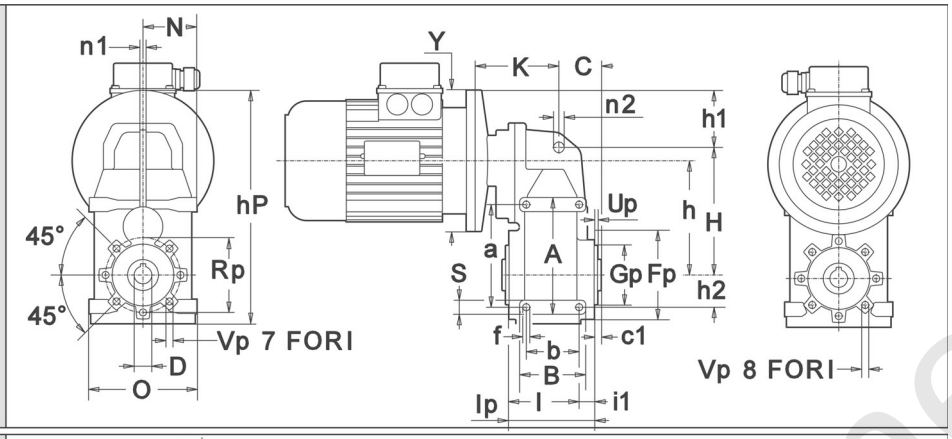

PLM F.

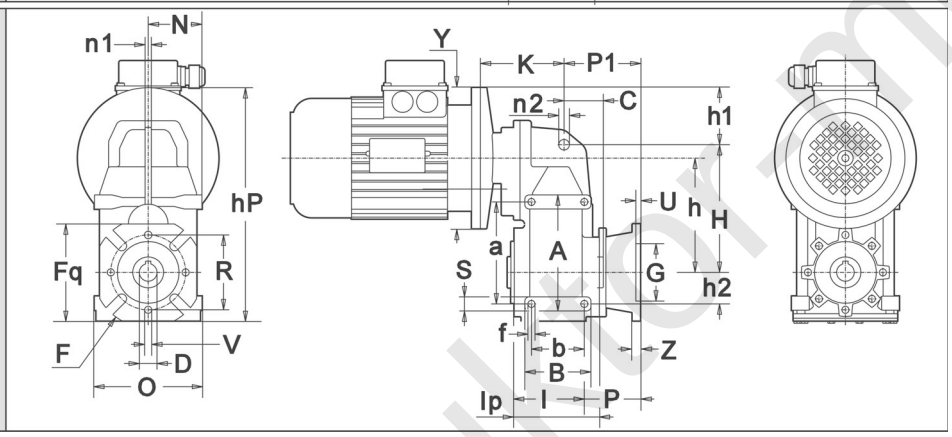

DownLoad 2D/3D

	a	A	b	B	C	c1	D H7	f	h		hP	H	h1	h2	l	l1	lp	N	n1	n2	S
25	115	131	60	75	44.5	4.5	20 (19) (24)	M8 X12	/ 3	125	225	145	22	35	79.5	17	96.5	61	7	12	16
									/ 4	135											
45	130	150	70	95	46	6	30 (25)	M10 X15	/ 3	155	276	175	34.5	40	97.5	20.5	118	77	9	15	20
									/ 4	167.5											

	Fp	Gp	O	P1		Rp	Up	Vp	F		Fq	G F8	P	R	U	V	Z
25	100	70	122	**FA**	86.5	85	2.5	M8 X 10	**FA**	125	110	70	63.5	85	5	11	9
				FB	116.5				**FB**				93.5				
45	110	80	154	**FA**	69	95	3	M8 X 10	**FA**	180	142	115	49.5	150	5	11	10
				FB	99				**FB**				79.5				

	IEC	25		45		25	45
		Y	**K**	**Y**	**K**	**K** *(PLC)*	
PLM /3	**B5**	—	—	160	133.5	—	—
		140	95	200 (iec 80)	133.5		
		160	95	200 (iec 90)	144		
		200	104.5	250	146		
	B14	90•	95	105•	133.5		
		105·	95	120	133.5		
		120	104.5	140	144		
				160	146		
PLM / 4	**B5**	120	112.5	—	—		
		140	112.5	160	150		
		—	—	200	150		
		—	—				
	B14	80•	112.5				
		90	112.5				
		—	—				

www.reduktor-mex.ru

PLM 65

PLM

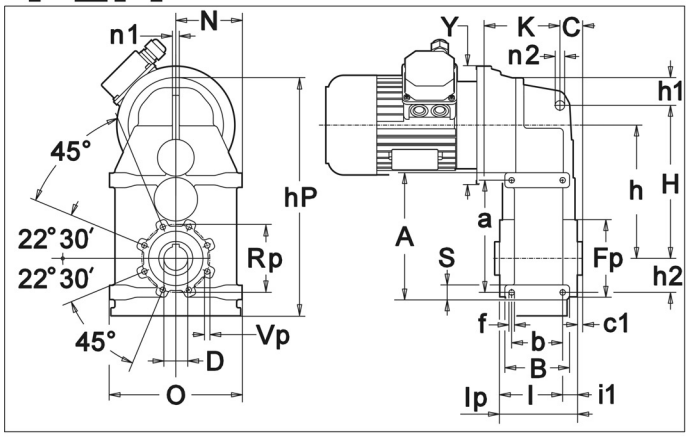

PLM F...

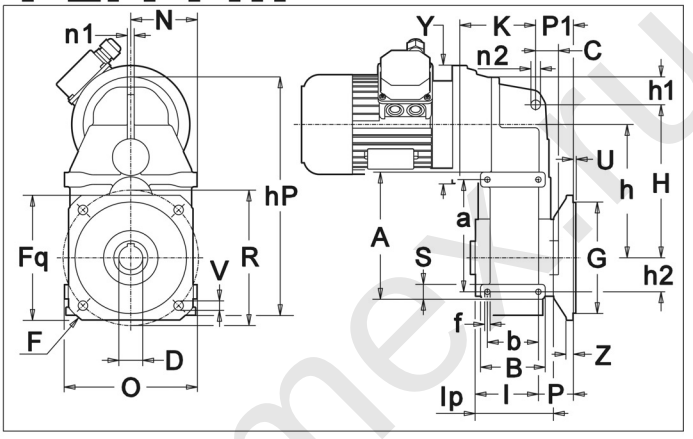

PLC

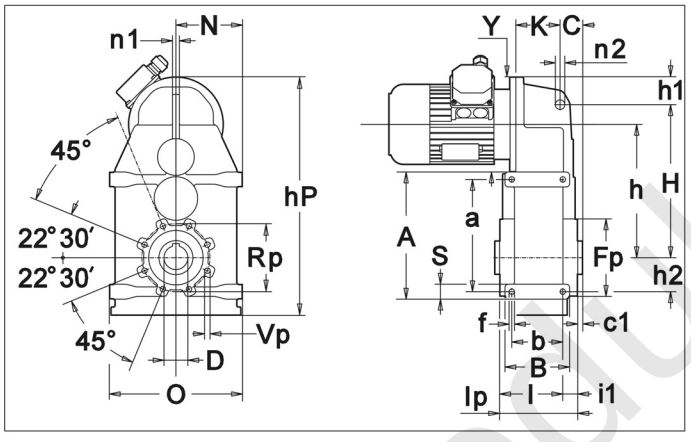

PLC F...

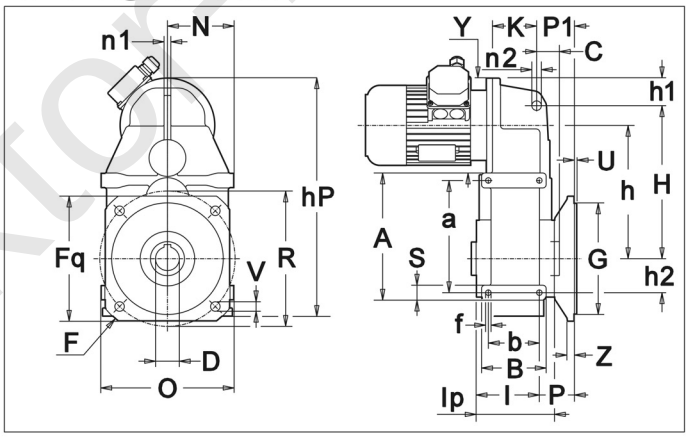

PLR

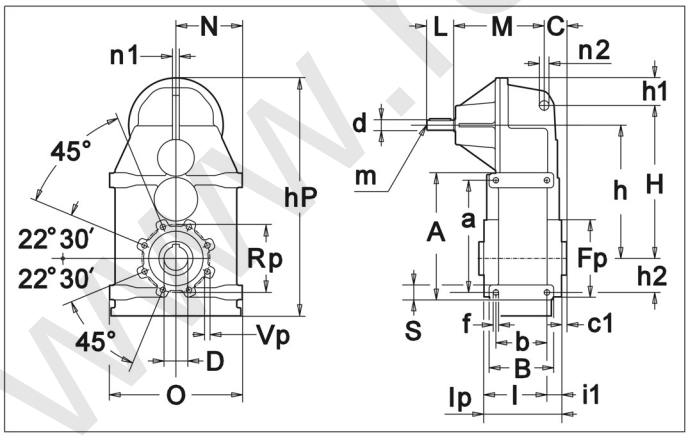

PLR F...

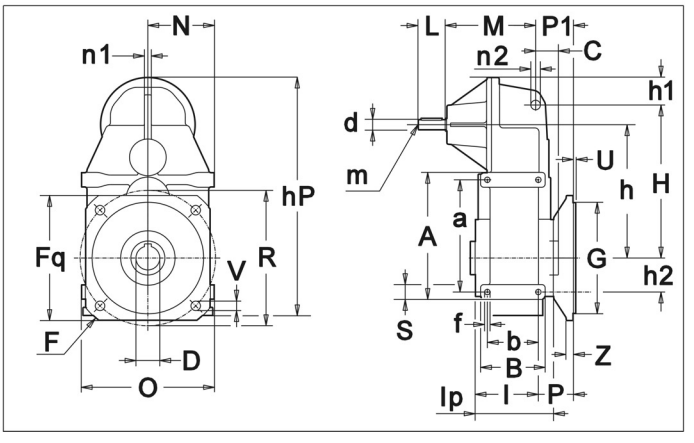

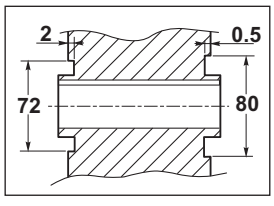

Dettaglio centraggio flangia pendolare.
Quota "G_p".
Flange centering detail.
"G_p" quota.
Zentrierung des Aufsteckflanschs.
Maß "G_p".

DownLoad 2D/3D

www.redukto-mev.ru

1.8 Dimensioni *1.8 Dimensions* 1.8 Abmessungen

PL..	a	A	b	B	C	c1	d h6	D H7	f	h	hP	H	h1	h2	l	i1	lp	L	N	m	M	n1	n2	S
65	165	187	75	95	33.5	7.5	16	35 (30)	M8 X 16	196	355	225	41	50	93	22	115	40	98	M6	133.5	10	14	22

PL..	Fp	Gp	O	P1	Rp	Up	Vp		F	Fq	G F8	P	R	U	V	Z
65	120	72 80	196	47.5	100	2	M8 X 16	**F1**	250	200	180 g6	43.5	215	4	14	11

	IEC	65			65
		Y	**K**		**K** *(PLC)*
PLM /3	**B5**	140	104.5		65
		160	104.5		
		200	124.5		
		250	134.5		
	B14	120	124.5		
		140	124.5		
		160	134.5		

F

www.reduktor-mex.ru

PLM 85-95

PLM

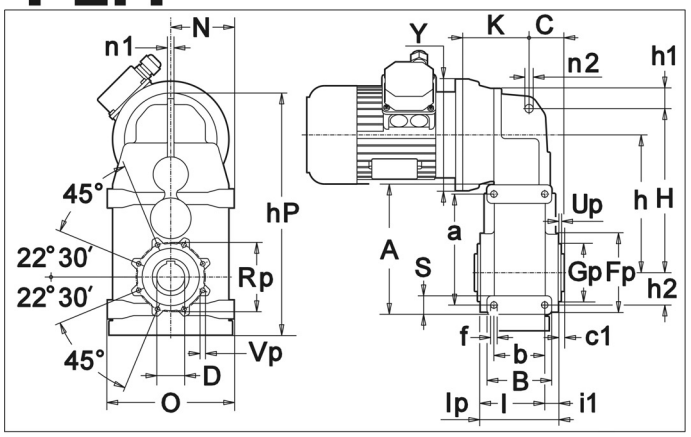

PLM F...

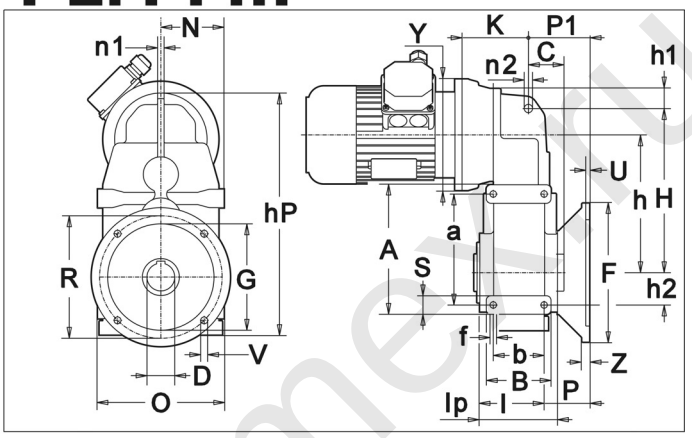

PLC

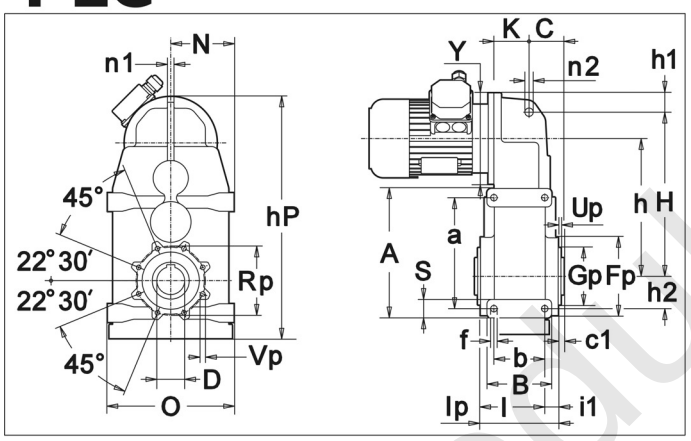

PLC F...

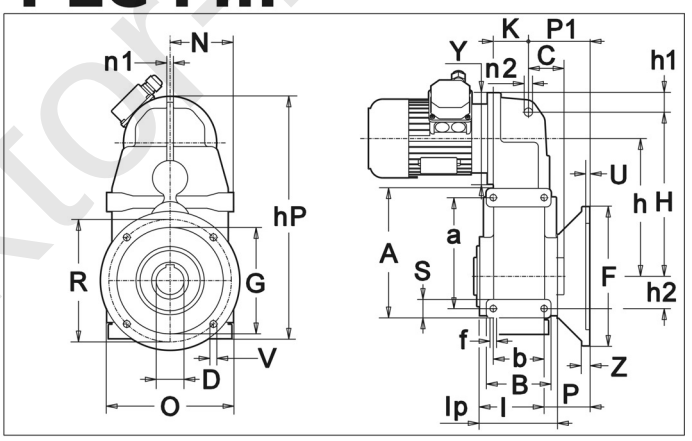

PLR

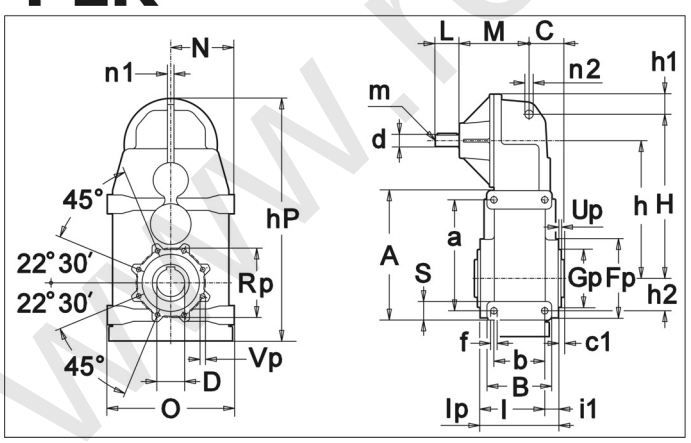

PLR F...

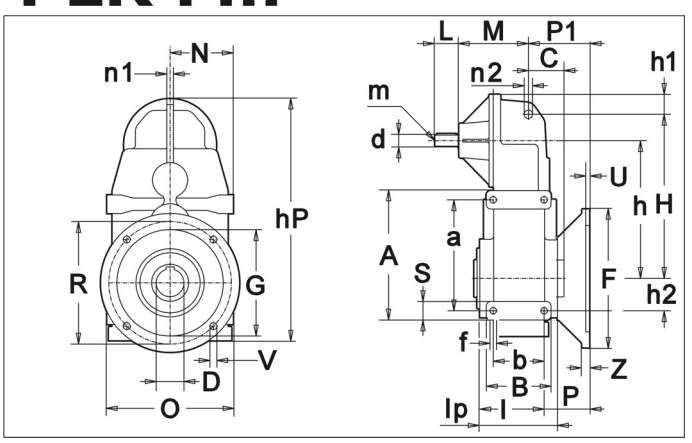

DownLoad 2D/3D

www.redukto-mex.ru

1.8 Dimensioni *1.8 Dimensions* 1.8 Abmessungen

	a	A	b	B	C	c1	d h6	D H7	f	h	hP	H	h1	h2	l	i1	lp	L	N	m	M	n1	n2	S
85	190	220	95	120	42	7.5	19	45 (50) (40)	M12	237	422	260	57	60	115	25	140	40	111.5	M6	155	12	14	30
95	240	275	110	140	52	8.5	24	55 (60) (50)	M14	298	528	325	73	70	136.5	26.5	163	50	136.5	M8	170.5	16	14	35

	Fp	Gp	O	P1	Rp	Up	Vp		F	G F8	P	R	U	V	Z
85	150	110	223	89	125	4.5	M8 X 12	**F1**	250	180	80.5	215	5	13	14
95	200	140	273	-	165	6	M12	**F1**	-	-	-	-	-	-	-

	IEC	85		95			85	95
		Y	K	Y	K		K *(PLC)*	
PLM /3	**B5**	160	121	200	151.5		74	76
		200	136	250	161.5			
		250	146	300	182.5			
		300	170	350	212.5			
	B14	120	136					
		140	136					
		160	146					
		200	170					

F

www.reduktor-mex.ru

PLM 105

PLM

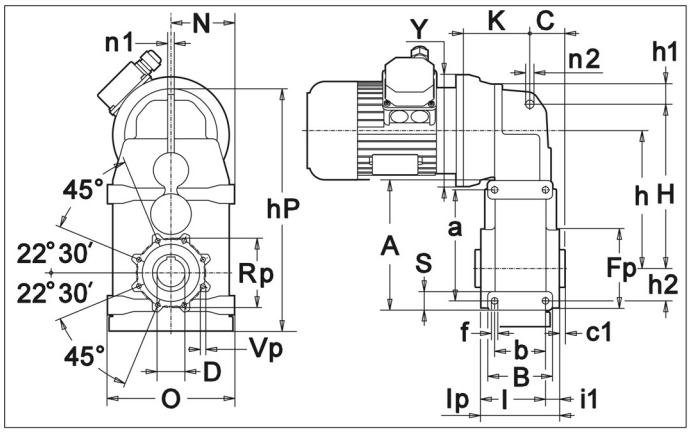

PLM F...

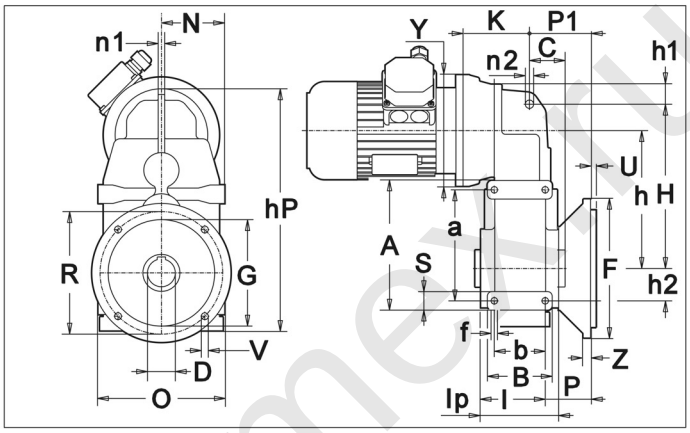

PLC

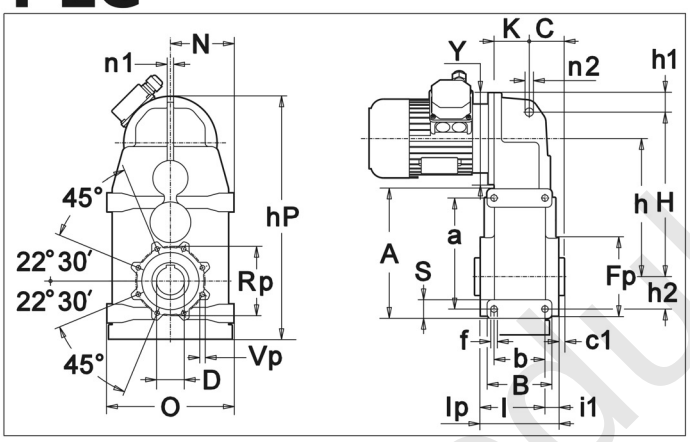

PLC F...

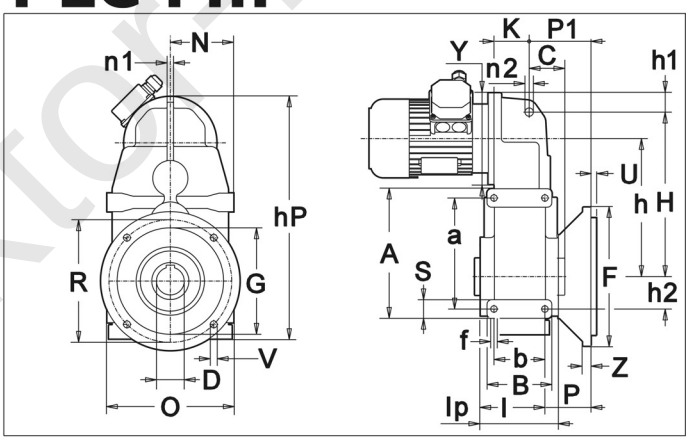

PLR

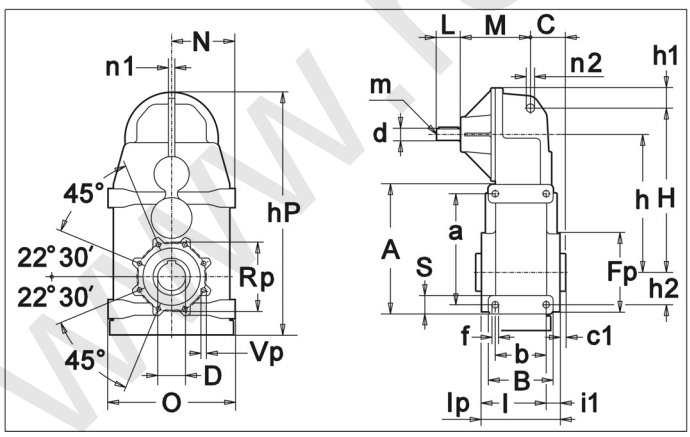

PLR F...

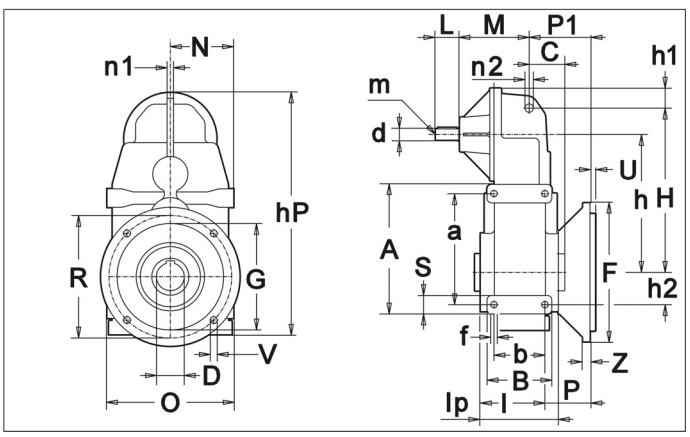

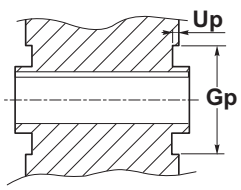

Dettaglio centraggio flangia pendolare.
Quota "G_p".
Flange centering detail.
"G_p" quota.
Zentrierung des Aufsteckflanschs.
Maß "G_p".

DownLoad 2D/3D

www.redukto-mex.ru

1.8 Dimensioni *1.8 Dimensions* 1.8 Abmessungen

PL..	a	A	b	B	C	c1	d h6	D H7	f	h	hP	H	h1	h2	l	i1	lp	L	N	m	M	n1	n2	S
105	260	300	140	180	85.5	1	24	60	M16 x30	311	554	375	36	70	190	50	240	50	152.5	M8	171	20	22	40

PL..	Fp	Gp	O	P1	Rp	Up	Vp		F	Fq	G F8	P	R	U	V	Z
105	210	140	305	124.5	175	5	M12x24	F1	350	-	250	90	300	5	n°4 fori Ø18	17

	IEC	105			105
		Y	**K**		**K** *(PLC)*
PLM	**B5**	200	152		95
		250	162		
		300	183		
		350	213		

F

www.reduktor-mex.ru

PLM 115-125

PLM

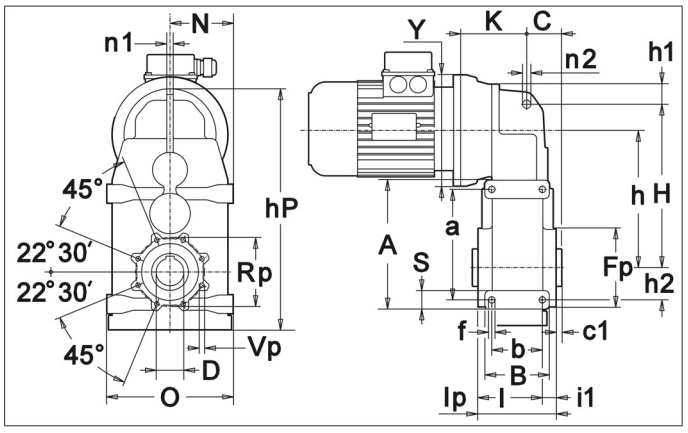

PLM F...

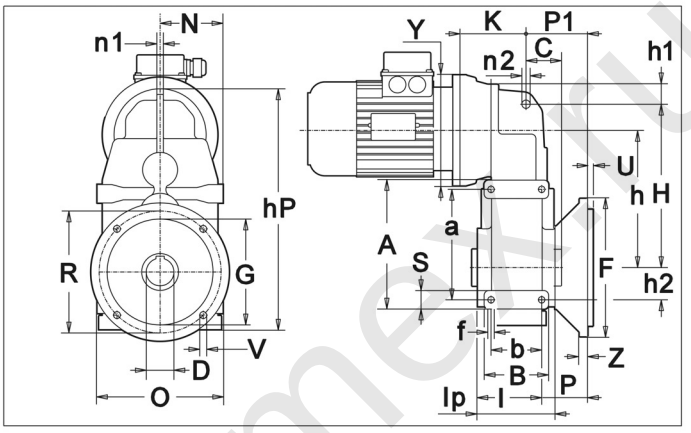

PLR

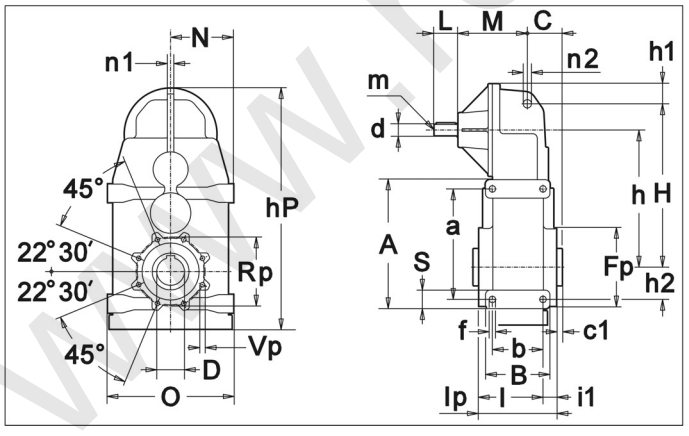

PLR F...

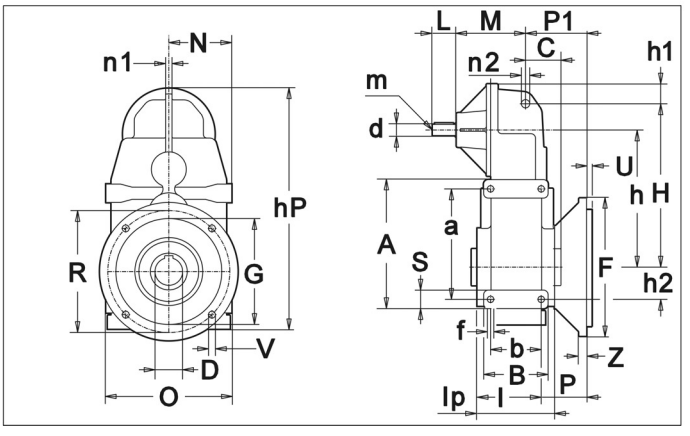

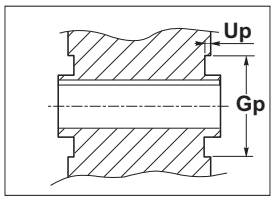

Dettaglio centraggio flangia pendolare.
Quota "G_p".
Flange centering detail.
"G_p" quota.
Zentrierung des Aufsteckflanschs.
Maß "G_p".

DownLoad 2D/3D

www.reduktor-mex.ru

1.8 Dimensioni *1.8 Dimensions* 1.8 Abmessungen

PL..	a	A	b	B	C	c1	d h6	D H7	f	h	hP	H	h1	h2	l	i1	lp	L	N	m	M	n1	n2	S
115	285	333	190	230	83.5	4.5	28	80	M16x 30	372	666	450	47	80	227.5	37.5	265	60	172.5	M8	245	20	22	48
125	330	390	230	282	74	6	38	90	M20x 35	432	793	550	57	90	260	30	290	80	205.5	M10	339.5	28	26	60

PL..	Fp	Gp	O	P1	Rp	Up	Vp		F	Fq	G F8	P	R	U	V	Z
115	240	160	345	121	200	5	M14x28	F1	400	-	300	79.5	350	5	n°4 fori Ø18	18
								F2	450	-	350	79.5	400	5	n°8 fori Ø18	18
125	275	180	411	107	225	5	M16x32	F1	400	-	300	68.5	350	5	n°4 fori Ø18	18
								F2	450	-	350	68.5	400	5	n°8 fori Ø18	25

	IEC	115		125	
		Y	K	Y	K
PLM	**B5**	250	197	250	224
		300	197	300	222
		350	261	350	231
		400	266	400	236
	B14			450	245

F

www.redukto-mex.ru

ALBERI LENTI | ***OUTPUT SHAFT*** | **ABTRIEBSWELLEN**

Estremità d'albero uscita | ***Output shaft end*** | **Ende der Abtriebswelle**

25-45-65-85-95-105-115-125-135

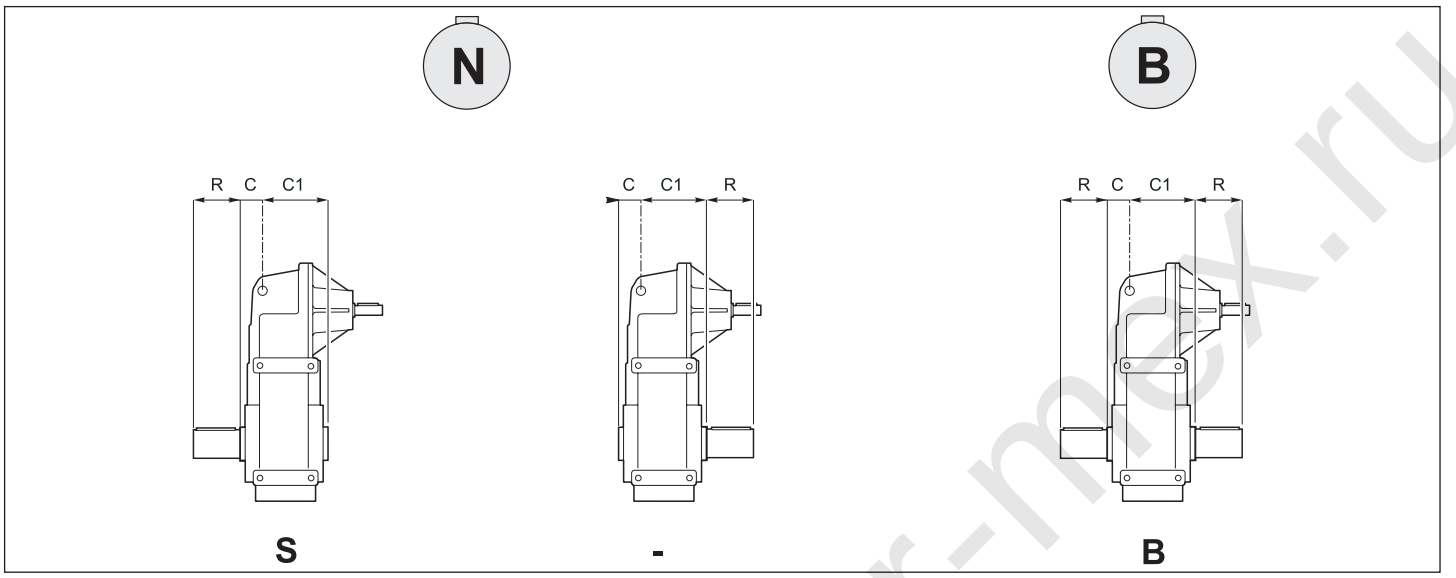

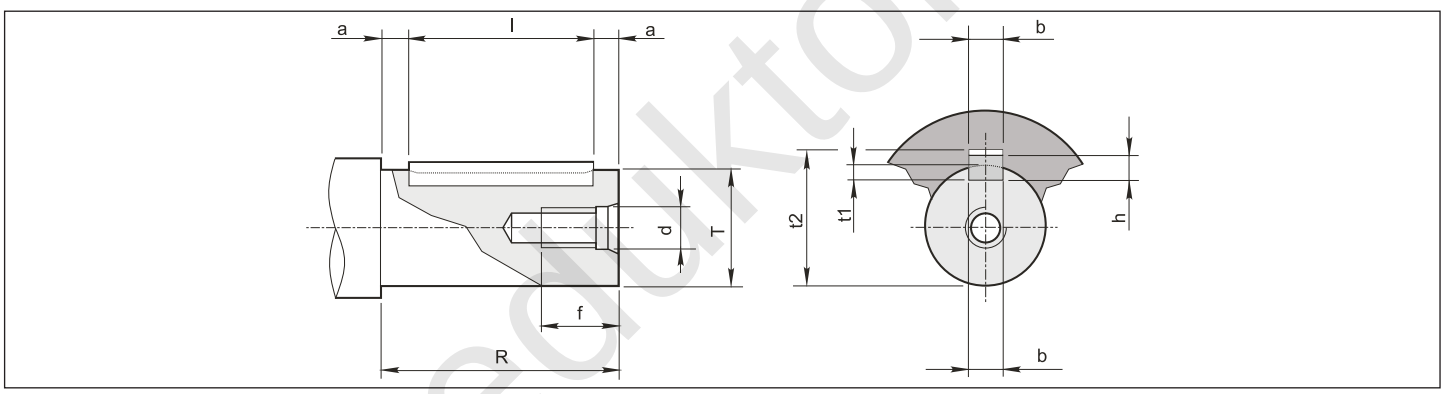

	Ø Albero *Ø Shaft* Ø Welle			Foro fil. testa Tapped hole Gewindebohrung Kopfi		Cava *Keyway* Nut			Estremità d'albero *Shaft end* Wellenende		Linguetta *Key* Federkeil
	T	**C**	**C1**	**d**	**f**	**b**	**t1**	**t2**	**R**	**a**	**bxhxl**
25	20 g6	44.5	60.5	M 6	15	6	3.5	22.8	40	8	6x6x25
45	30 g6	46	84	M 10	25	8	4	33.3	60	5	8x7x50
65	35 g6	33.5	96.5	M 10	25	10	5	38.3	70	5	10x8x60
85	45 g6	42	113	M 10	25	14	5.5	48.8	90	5	14x9x80
95	55 g6	52	128	M 12	32	16	6	59.3	110	5	16x10x100
105	60 m6	85.5	156.5	M 12	35	18	7	64.4	112	6	18x11x100
	70 m6			M 16	39	20	7.5	74.9	125	7.5	20x12x110
115	70 m6	83.5	190.5	M 16	39	20	7.5	74.9	125	7.5	20x12x110
	80 m6			M 16	39	22	9	85.4	140	7.5	22x14x125
125	90 m6	74.3	227.8	M 16	39	25	9	95.4	160	10	25x14x140
135											

www.reduktor-mex.ru

ALBERI LENTI

Albero lento cavo

OUTPUT SHAFT

Output shaft with keyway

ABTRIEBSWELLEN

Abtriebswelle mit passfedernut

25-45-65-85-95

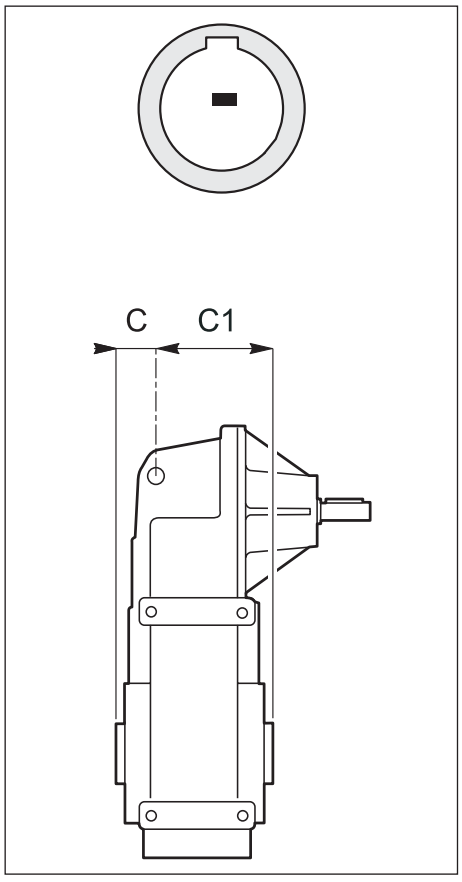

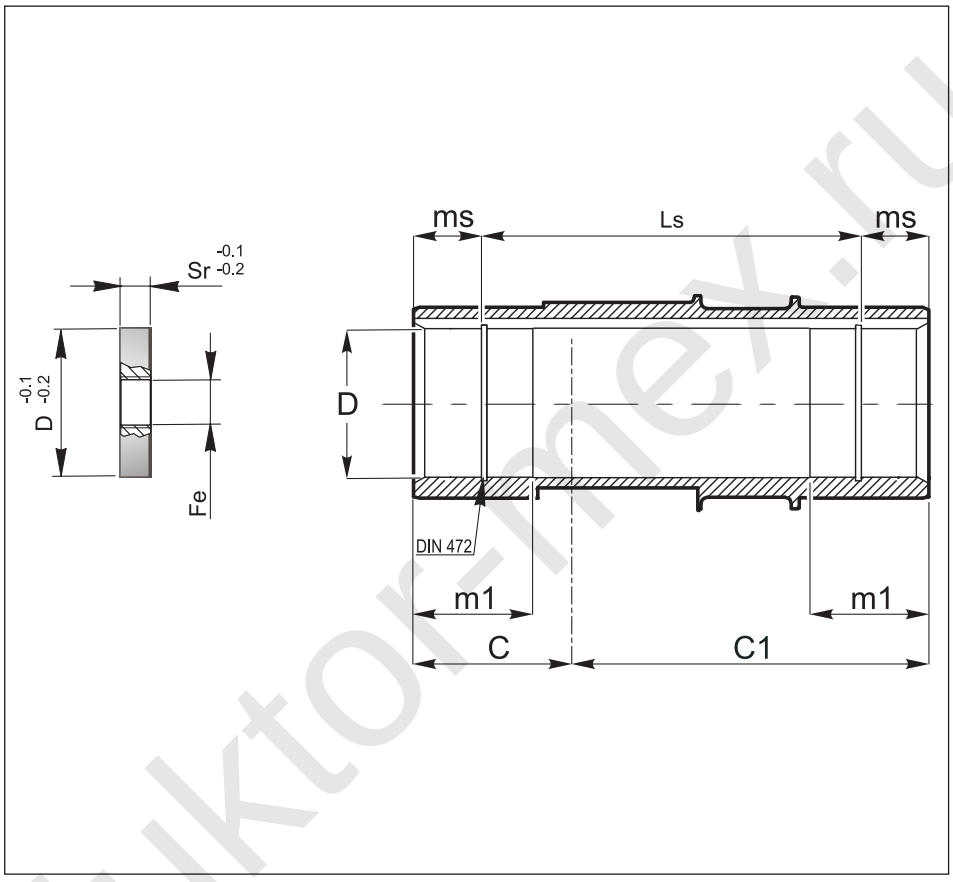

	25	45	65	85	95
C	44.5	46	33.5	42	52
C1	60.5	84	96.5	113	128
D H7	20 (24) (19)	30 (25)	35 (30)	45 (50) (40)	55 (60) (50)
m1	25.5	40	35	42.5	55
ms	-	20	-	15	17.5
Ls	-	90	-	125	145

Perno macchina / *Customer shaft* / Maschinachse

	d1 h6	m3	m3s	Lm	m	H	L min	P	R	Ra	Rb		Sr	Fe
25	20 (24) (19)	30	30	15 (25) (15)	M 6 (M 8) (M 6)	103	40	19.8 (23.8) (18.8)	30				-	-
45	30 (25)	45	8	25 (25)	M 10 (M 8)	98	50	29.8 (24.8)	40				8	M12
65	35 (30)	40	40	25	M 10	128	60	34.8 (29.8)	45				-	-
85	45 (50) (40)	45	15	25 (32) (25)	M 10 (M 12) (M 10)	125	80	44.8 (49.8) (39.8)	55 (60) (50)				10	M14
95	55 (60) (50)	60	20	32	M 12	142	110	54.8 (59.8) (49.8)	65 (70) (60)				15	M14

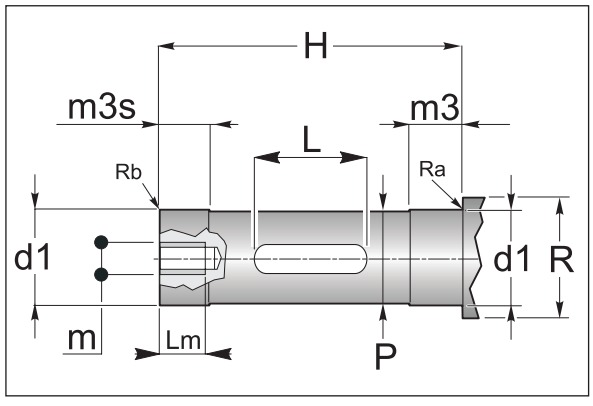

www.reduktor-mex.ru

ALBERI LENTI | ***OUTPUT SHAFT*** | **ABTRIEBSWELLEN**

Albero lento cavo | *Output shaft with keyway* | Abtriebswelle mit passfedernut

105-115-125-135

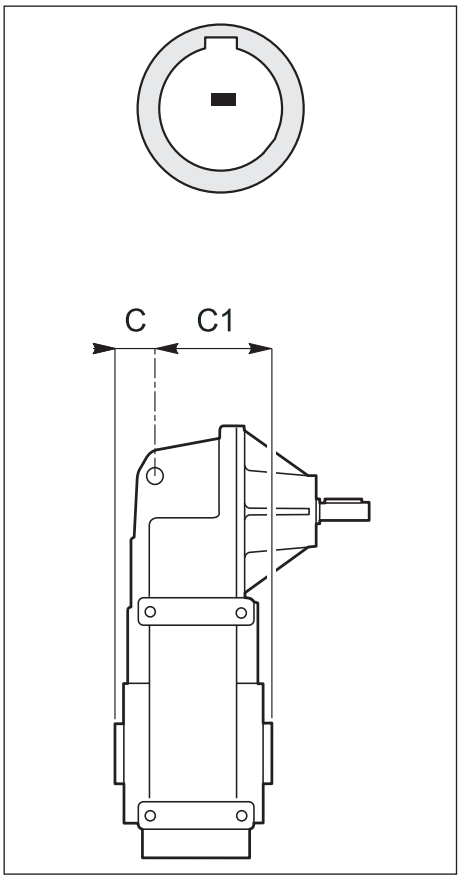

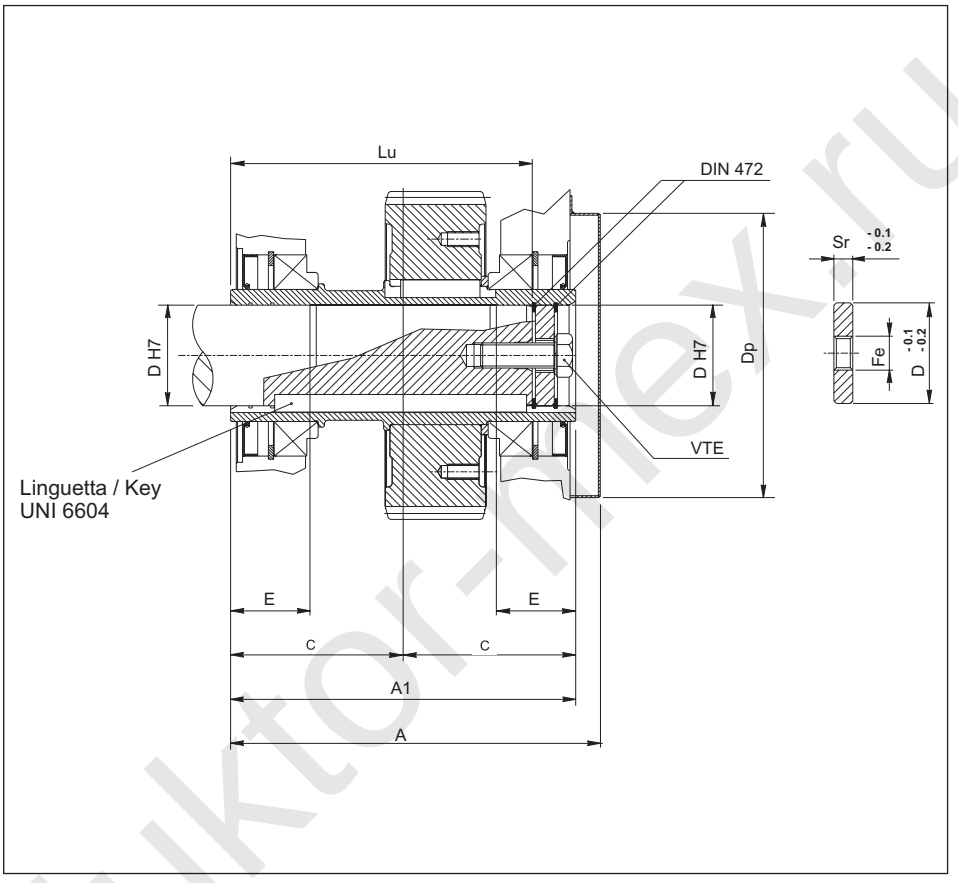

	105	115	125	135
A	269	302	332	
A1	242	274	302	
C	85.5	83.5	74.3	
C1	156.5	190.5	227.8	
D	60 (70)	70 (80)	90	
Dp	183	226	226	
E	56	63	70	
Lu	207.5	239.5	261	
Sr	15	15	18	
Fe	M27	M27	M30	
VTE	M20x60	M20x60	M24x75	

Albero Macchina / *Machine shaft* / Machine Shaft

	B	C	D	E	F	G	L	Lu	VTE
105	26.5	4	60 (70)	61	120	25	180	207.5	M20
115	33.5	4.5	70 (80)	68	138	36	200	239.5	M20
125	36	5	90	77	148	37	220	261	M24
135									

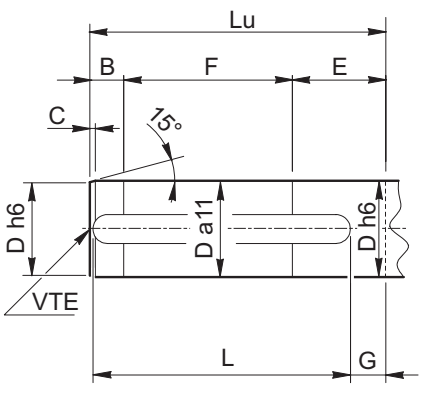

www.reduktor-mex.ru

ALBERI LENTI

Albero con calettatore

OUTPUT SHAFT

Output shaft with shrink disc

ABTRIEBSWELLEN

Abtriebswelle mit schrumpfscheibe

25-45-65-85-95

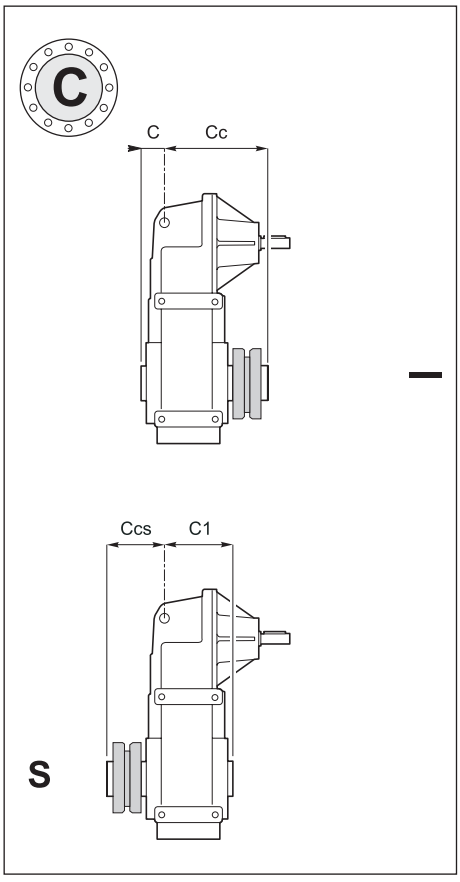

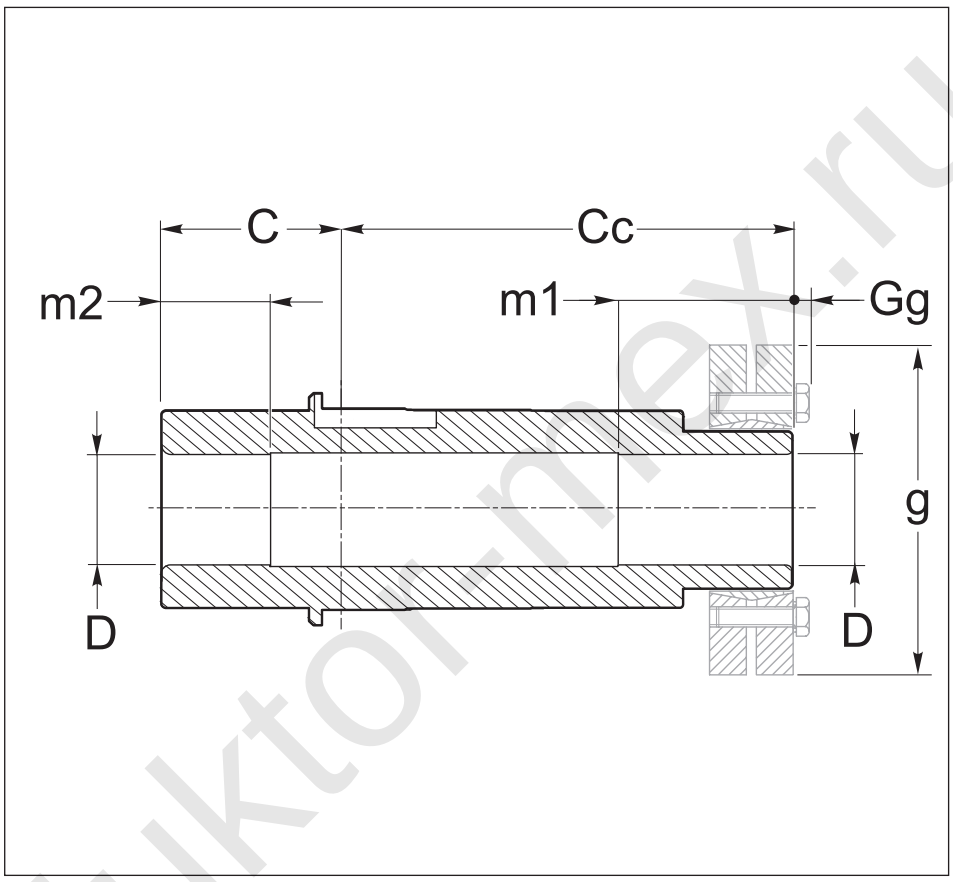

	25	45	65	85	95
C	44.5	46	33.5	42	52
Cc	82.5	109	124.5	143	163
C1	60.5	84	96.5	113	128
Ccs	66.5	71	61.5	72	87
D H7	20	30	35	45	55
m1	35	35	40	50	60
m2	25.5	30	30	30	50
g	50	72	80	100	115
Gg	3.5	4	4	4	4

	d1 h6	H	m3	m4	P	R	Ra	Rb
25	20	127	40	30	18.8	30		
45	30	155	40	35	29.8	40		
65	35	158	45	35	34.8	45		
85	45	185	55	35	44.8	55		
95	55	215	65	55	54.8	65		

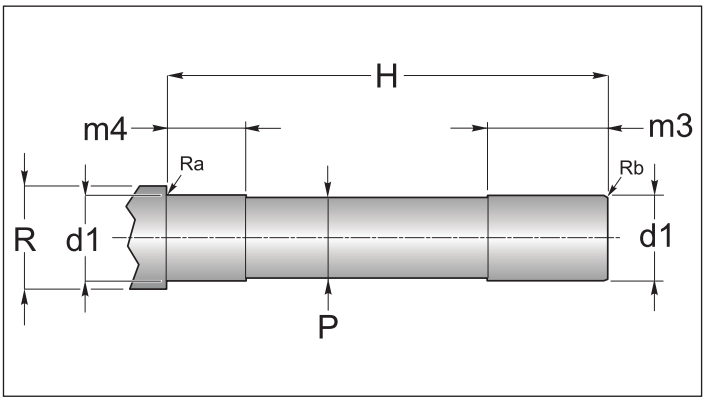

www.redukto-mex.ru

ALBERI LENTI

Albero con calettatore

OUTPUT SHAFT

Output shaft with shrink disc

ABTRIEBSWELLEN

Abtriebswelle mit schrumpfscheibe

105-115-125-135

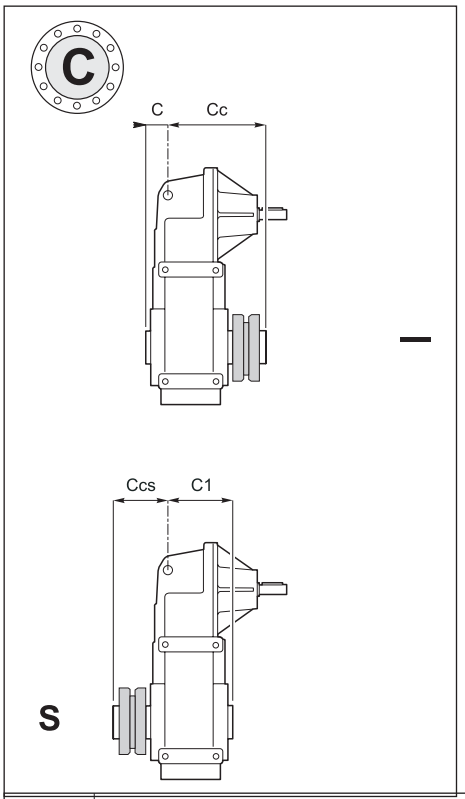

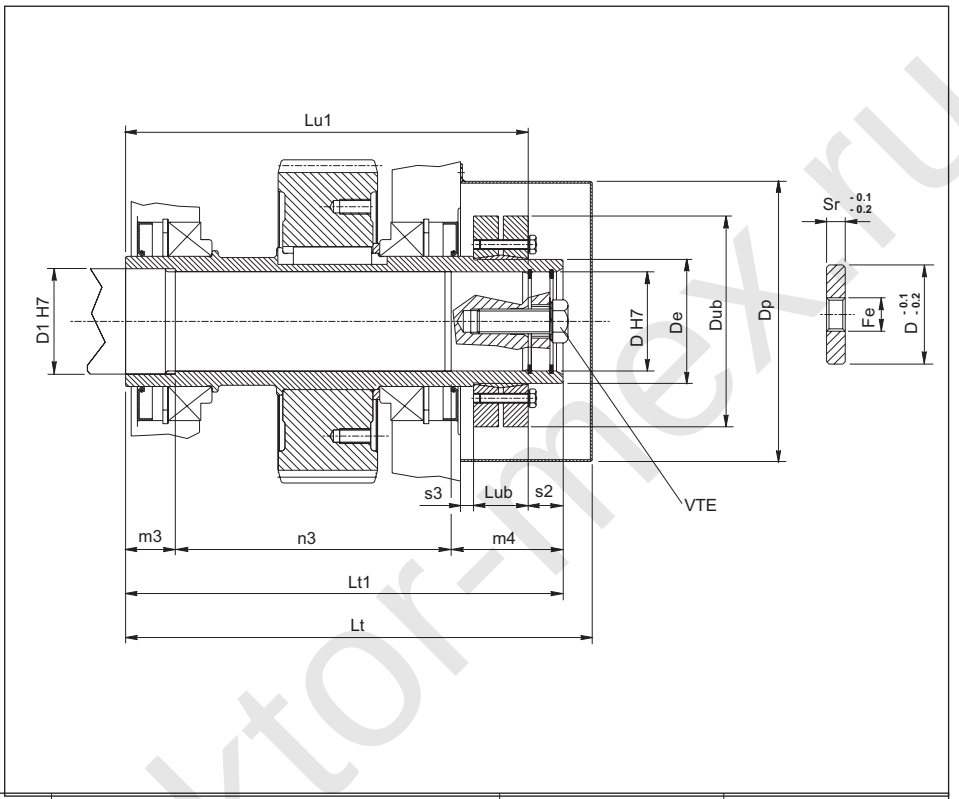

	105		115		125	135
Lt	334.5		375.5		405.5	
Lt1	313		352		397	
m3	35		40		45	
n3	198		222		252	
m4	80		90		100	
Lu1	286		324		364	
Dp	183		226		226	
Dub	145	155	155	170	215	
Lub	32.5	39	39	44	54	
s2	30	27	30	28	33	
C	85.5		83.5		74.3	
C1	156.5		190.5		227.8	
Cc	227.5		268.5		322.8	
Ccs	156.5		161.5		169.3	
D	**60**	70 (opz)	**70**	80 (opz)	**90**	
D1	75		85		95	
De	80		90	100	120	
Sr	15		15		18	
Fe	M27		M27		M30	
VTE	M20x60		M20x60		M24x75	

Perno macchina / *Customer shaft* / Maschinachse

	105	115	125	135
B	58	67	72	
C	4	4.5	5	
D	**60** (70)	**70** (80)	90	
D1	75 (85)	85 (95)	95	
E	30	32	35	
F	198	225	257	
Lu1	286	324	364	
M	M20	M20	M24	
R	2.2	2.5	2.5	

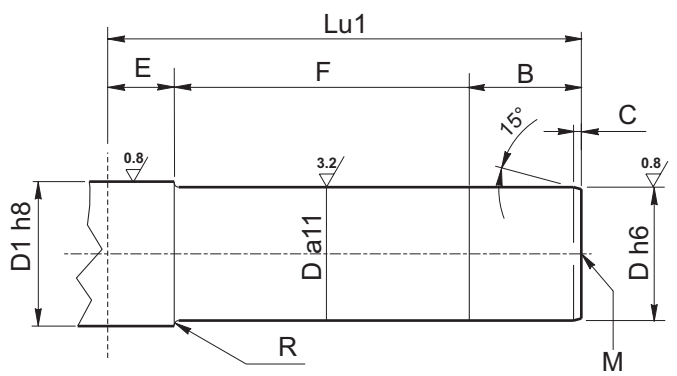

www.reduktor-mex.ru

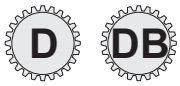

ALBERI LENTI

Estremità albero lento scanalato senza flangia brocciata

OUTPUT SHAFT

Splined output shaft without broached flange

ABTRIEBSWELLEN

Abtriebswelle mit Keilende ohne geräumtem Flansch

25-45-65-85-95-105-115-125-135

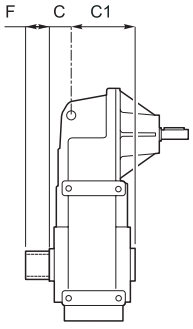

S

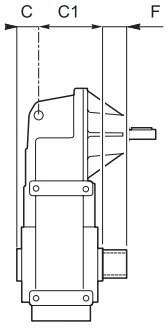

-

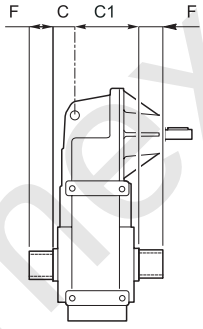

DB

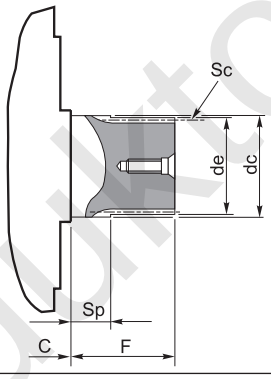

	C	C1	de (h10)	F	Profilo scanalato / *Splined profile* / Keilprofil					
					Sc	Z	mn	α	dc (f7)	Sp
25	44.5	60.5	*		-	*				
45	46	84			DIN 5482 35 x 31					
65	33.5	96.5			DIN 5482 40 x 36					
85	42	113			DIN 5482 58 x 53					
95	52	128			DIN 5482 70 x 64					
105	85.5	156.5	69.3	70	FIAT 70	26	2.58	30°	70	25
115	83.5	190.5	79.3	70	FIAT 80	27	2.82	30°	80	20
125	74.3	227.8	94.3	75	FIAT 95	31	2.97	30°	95	25
135										

*Contattare il ns. servizio tecnico / *Contact our technical dept* / Wenden Sie sich an unseren technischen Service

www.redukt or-mex.ru

ALBERI LENTI | ***OUTPUT SHAFT*** | **ABTRIEBSWELLEN**

Albero lento cavo scanalato

Splined hollow shaft

Verzahnte Hohlwelle

25-45-65-85-95-105-115-125-135

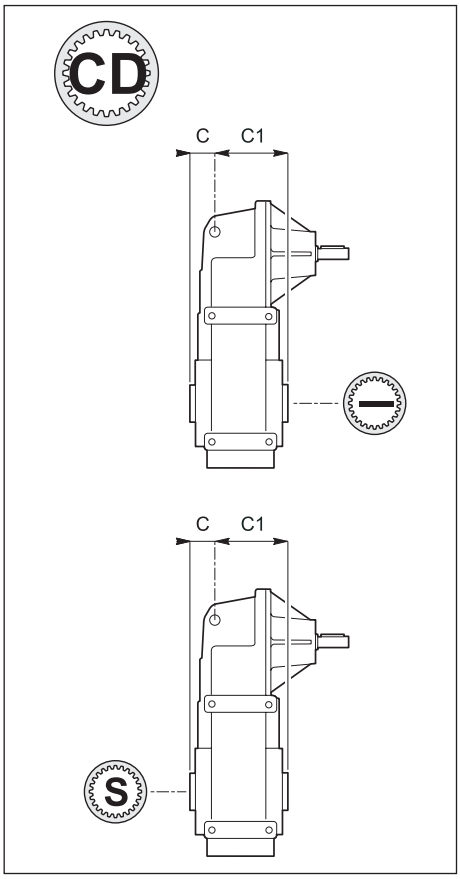

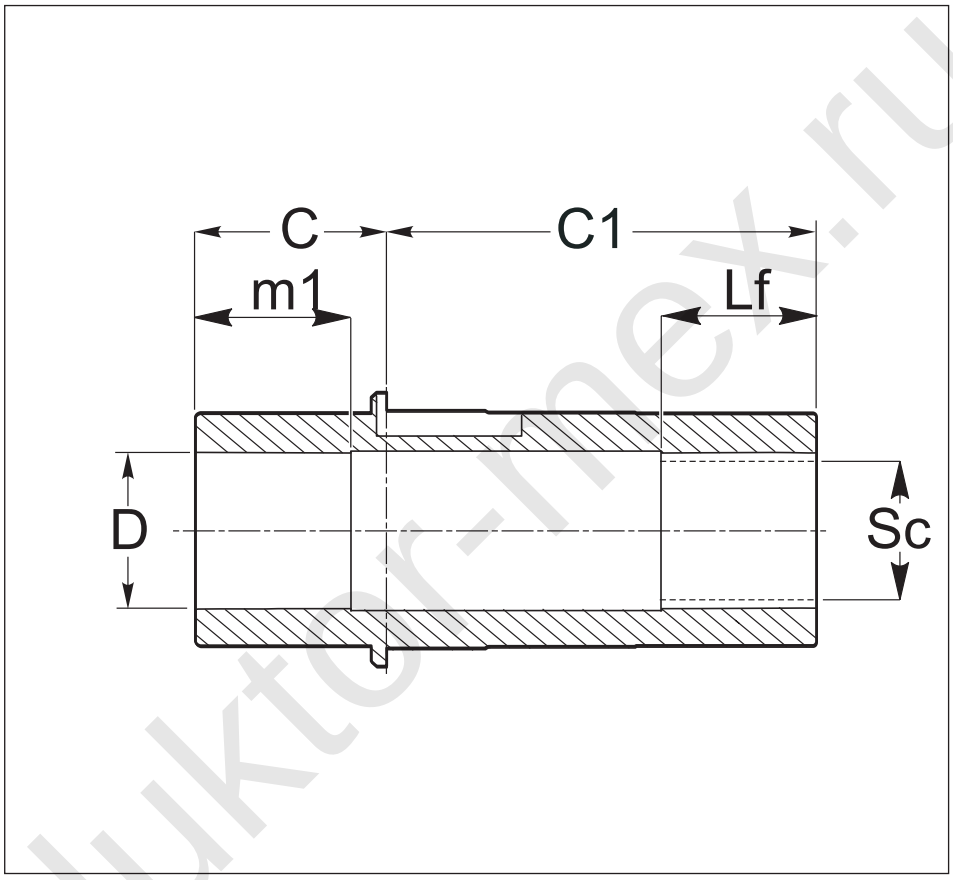

	25	45	65	85	95	105	115	125	
C	44.5	46	33.5	42	52	85.5	83.5	74.3	
C1	60.5	84	96.5	113	128	156.5	190.5	227.8	
D H7	*					72	82	92	
m1						70	90	90	
Lf						70	90	90	
Sc	-	28 x 25 DIN 5482	35 x 31 DIN 5482	45 x 41 DIN 5482	55 x 50 DIN 5482	70 x 64 DIN 5482	80 x 74 DIN 5482	90 x 84 DIN 5482	

Perno macchina / *Customer shaft* / Maschinachse

	d1 h6	m3	H	P	**R**	Ra	Rb		Sc	F	Lf	Lm	m
25													
45													
65													
85													
95				*					*				
105													
115													
125													
135													

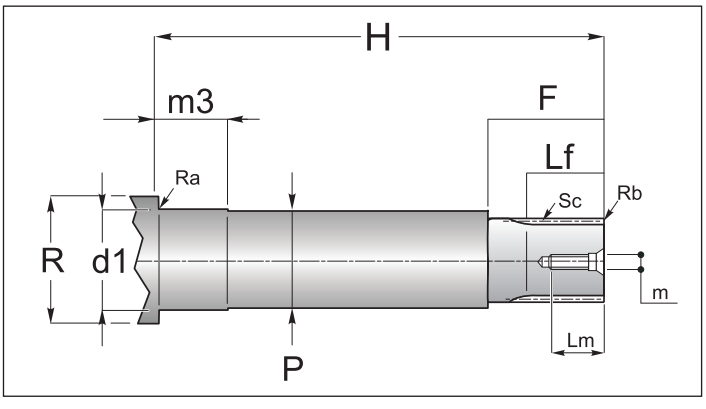

*Contattare il ns. servizio tecnico / *Contact our technical dept* / Wenden Sie sich an unseren technischen Service

www.reduktor-mex.ru

ALBERI LENTI

Estremità scanalata albero lento flangia brocciata

OUTPUT SHAFT

Splined output shaft and broached flange

ABTRIEBSWELLEN

Abtriebswelle mit Keilende und geräumtem Flansch

25-45-65-85-95-105-115-125-135

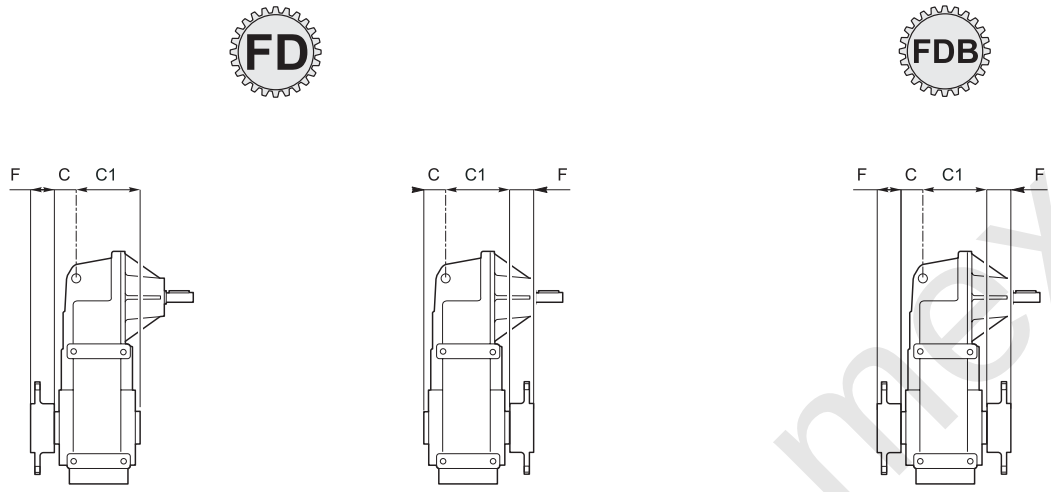

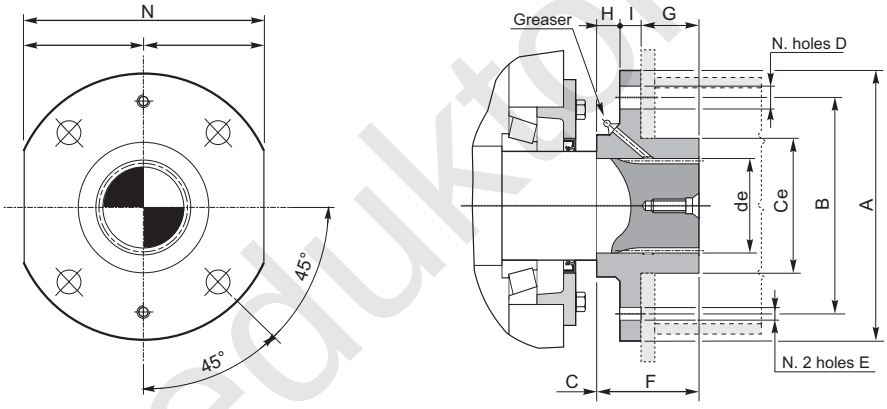

	Dimensioni generali / *General dimensions* / Allgemeine Abmessungen													
	de	**∅ A**	**∅ B**	**C**	**C1**	**∅ Ce** f8	N° Fori *holes* Anzahl der Bohrungen	**∅ D**	**E**	**F**	**G**	**H**	**I**	**N** h9
25				44.5	60.5									
45				46	84									
65		*		33.5	96.5					*				
85				42	113									
95				52	128									
105	70	200	160	85.5	156.5	100	4	17.5	M10	70	43	11	16	180
115	80	220	180	83.5	190.5	110	4	19.5	M10	70	40	12	18	200
125	95	240	190	74.3	227.8	130	8	19.5	M10	75	40	15	20	220
135														

*Contattare il ns. servizio tecnico / *Contact our technical dept* / Wenden Sie sich an unseren technischen Service

www.redukt-or-mex.ru

1.8 Accessori

1.8 Accessories

1.8 Zubehör

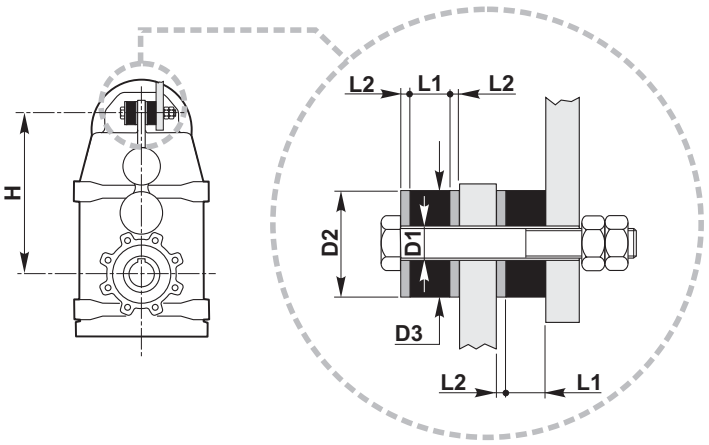

PL..	D1	D2	D3	L1	L2	H
25	12	25	25	16	4	145
45	14	40	40	16	4	175
65	14	25	25	16	4	225
85	12.5	40	40	16	4	260
95	12.5	40	40	16	4	325
105	22	60	60	22	8	375
115	22	60	60	22	8	450
125	26	*	*	*	*	550
135						

*Contattare il ns. servizio tecnico / *Contact our technical dept* / Wenden Sie sich an unseren technischen Service

Alberi lenti

Tutti i riduttori sono forniti con albero lento cavo. A richiesta, possono essere forniti kit di montaggio per alberi sporgenti comprensivi di linguette, rondelle e viti di fissaggio. Le dimensioni delle linguette sono conformi alle norme UNI 6604-69.

Output shafts

All gearboxes are supplied with hollow output shaft. On request there are available also assembly kits including output shafts, keys, washers and assembly screws. The dimensions of the keys are conform with UNI 6604-69.

Abtriebswellen

Alle Getriebe werden mit Abtriebshohlwelle geliefert. Auf Anfrage sind auch Montagekits inklusive Abtriebswellen, Paßfedern, Unterlegscheiben und Montageschrauben erhältlich. Die Abmessungen der Paßfedern sind konform mit der UNI 6604-69.

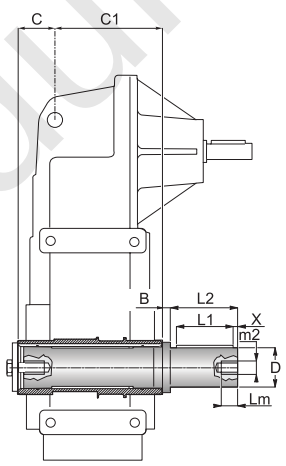

	B	C	C1	D g6	m_2	L_1	L_2	L_m	X
25*	10	44.5	60.5	20	M 8	25	40	20	8
45*	16	46	84	30	M 10	50	60	25	5
65*	15	33.5	96.5	35	M 10	60	70	25	5
85*	21	42	113	45	M 10	80	90	25	5
95*	26	52	128	55	M 12	100	110	32	5

*** ATTENZIONE**
L'albero lento sporgente è fornito per essere installato sulla versione del riduttore con albero CAVO con diametro STANDARD.

*ATTENTION
The output shaft is available only for standard hollow shaft diameter.

Achtung:
Die Einseitige Abtriebswelle wird fuer die Montage bei Getrieben mit Standart Hohlwelle geliefert.

www.redukcor-mex.ru

1.9 Linguette

1.9 Keys

1.9 Paßfedern

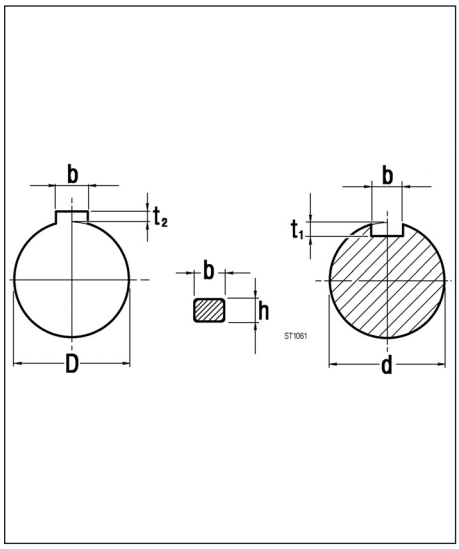

Albero entrata
Input shaft
Antriebswelle

Tab. 4.17

d	bxh	t1	
16	5x5	3	0/ +0.1
19	6x6	3.5	
24	8x7	4	0/ +0.2

Albero uscita
Output shaft
Abtriebswelle

D	bxh	t2	
19	6x6	2.8	0/ +0.1
20	8x7	2.8	
24	8X7	3.3	0/ +0.2
25	8x7	3.3	
28	8x7	3.3	
30	8x7	3.3	
32	10x8	3.3	
35	10x8	3.3	
40	12x8	3.3	
42	12x8	3.3	
45	14x9	3.8	
48	14x9	3.8	
50	14x9	3.8	
55	16x10	4.3	
60	18X11	4.4	0/ +0.3

F

www.redukt0r-mex.ru

www.reduktor-mex.ru